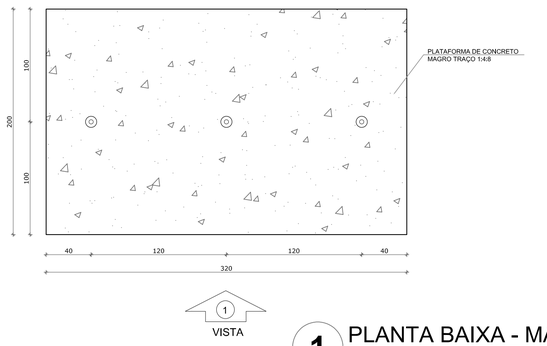

1 PLANTA BAIXA - MASTROS
ESCALA 1/25

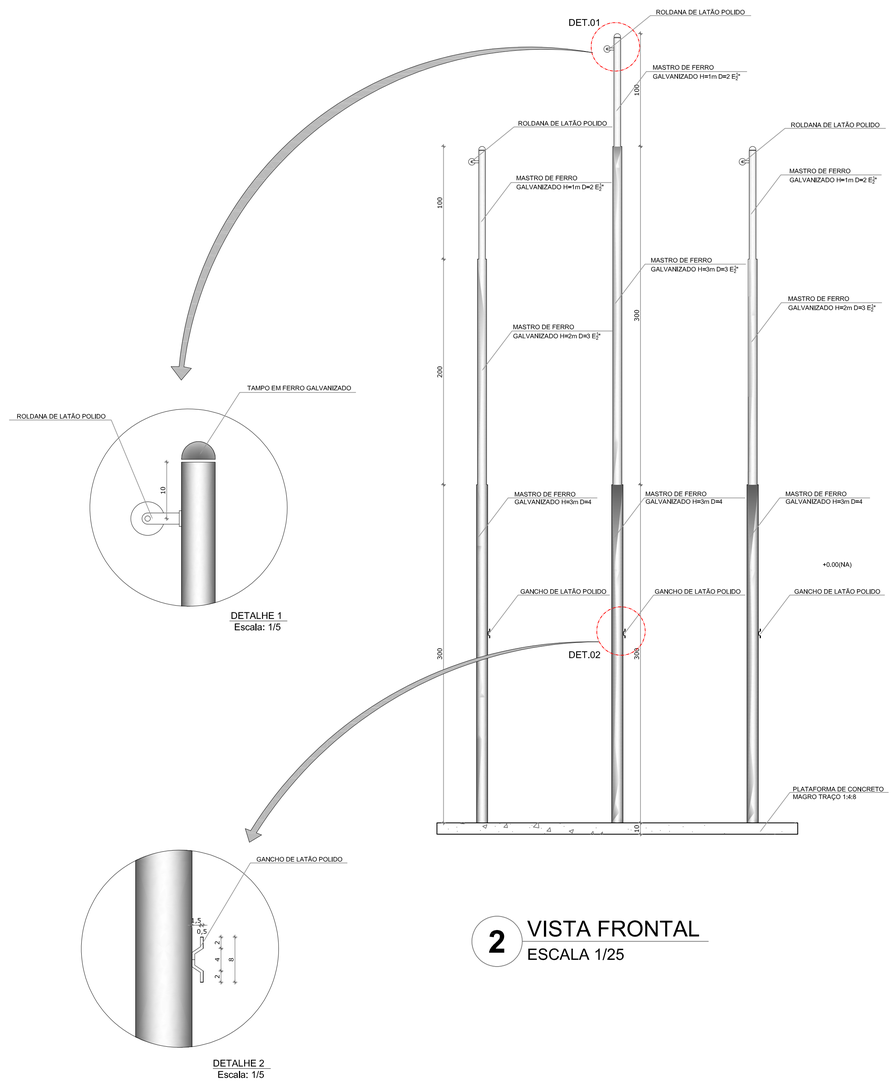

2 VISTA FRONTAL
ESCALA 1/25

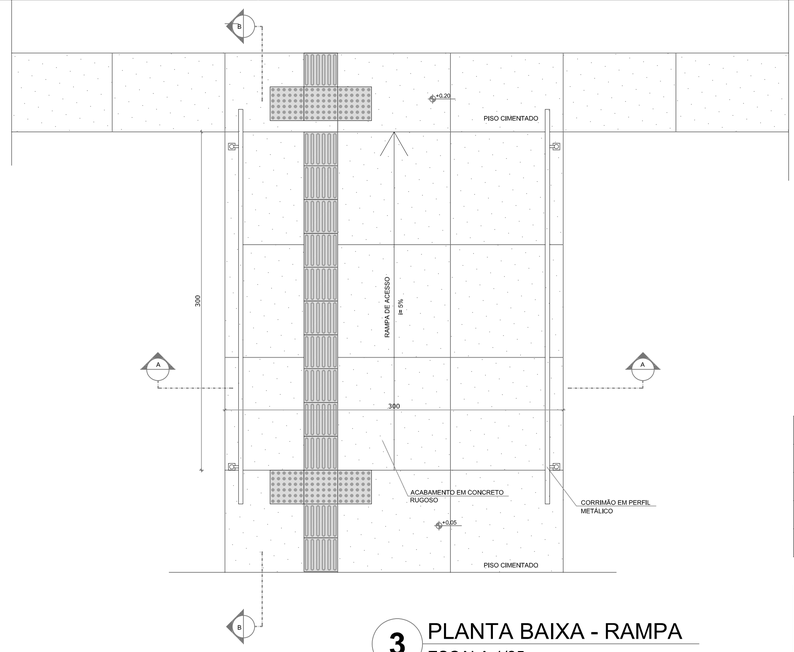

3 PLANTA BAIXA - RAMPA
ESCALA 1/25

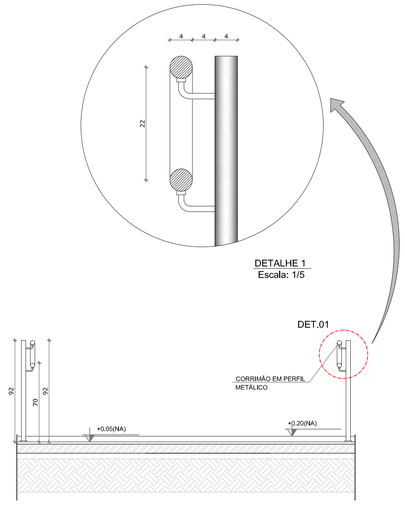

4 CORTE A-A
ESCALA 1/25

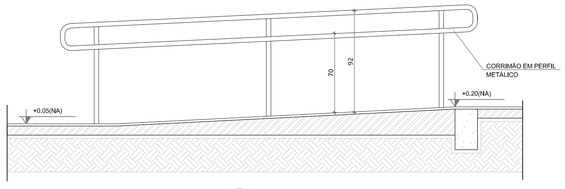

5 CORTE B-B
ESCALA 1/25

LEGENDA:

+0,00(NA) +0,00(NO)	INDICAÇÃO NÍVEIS PLANTA E CORTE	1	INDICAÇÃO DE VISTAS
ES	INDICAÇÃO DE CORTES	1 1 1	ESPECIFICAÇÃO DE MATERIAIS
X	INDICAÇÃO DE FACHADAS	X	INDICAÇÃO DE EIXOS
JAX PMX	INDICAÇÃO DE PORTAS E JANELAS	BCX	INDICAÇÃO DE ELEMENTOS (BANCADA, PRATELEIRAS E ETC.)

NOTAS

- MEDIDAS E NÍVEIS EM METROS
- VERIFICAR POSIÇÃO EXATA DOS PILARES NO PROJETO ESTRUTURAL
- VERIFICAR DETALHES CONSTRUTIVOS PERTINENTES NO PROJETO DE DETALHAMENTO
- SEGUIR ORIENTAÇÃO DO PROJETO QUANTO A UTILIZAÇÃO DAS CORES; CASO SEJA NECESSÁRIA ALTERAÇÃO, CONSULTAR O CADERNO DE ESTUDO DE CORES
- EM CASO DE CONFLITO DE INFORMAÇÕES ENTRE O PROJETO GRÁFICO E O MEMORIAL DESCRITIVO E ESPECIFICAÇÕES TÉCNICAS, PREVALECE A INFORMAÇÃO CONTIDA NO DESENHO
- ALTERAÇÕES NESTE PROJETO SOMENTE COM AUTORIZAÇÃO EXPRESSA DO FNDE

REFERÊNCIA:

- PLANILHA DE QUANTITATIVOS
- MEMORIAL DESCRITIVO E ESPECIFICAÇÕES TÉCNICAS

PREFEITURA MUNICIPAL DE NOVO PROGRESSO

Travessa Belém, 768 - Jardim Europa - Novo Progresso -PA

Projeto Arquitetônico
Detalhamento Mastro para Bandeiras e Rampa

Nº Folha 17

Obra: Educacional
Escola: Escola Lazaro Bubola
End.: Rua Maria Marta Avelar Magalhães
Bairro: Jardim Planalto
Cidade: Novo Progresso - PA

Data: Novembro / 2022	Escala: Indicada
RRT: 12581974	Proprietário: Prefeitura Municipal de Novo Progresso
Áreas Área Terreno:.....2.801,66m² Área à Construir:.....870,25m²	Autor do Projeto/Resp. Técnico: Dantes Ricardo da Silva Arquiteto e Urbanista CAU-A42832-9
Desenho: Dantes Ricardo da Silva	
Aprovação:	