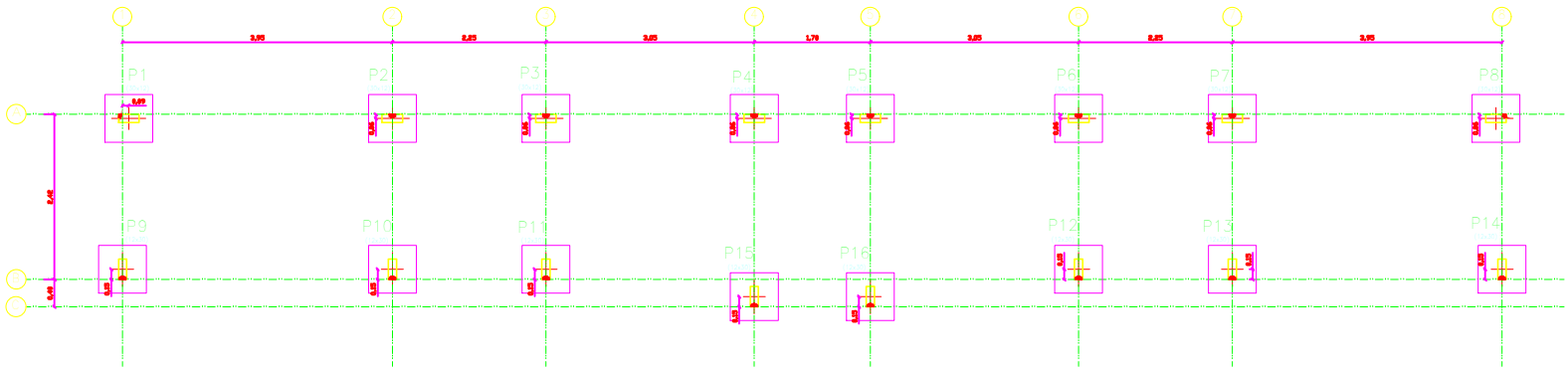

LEGENDA

- PILAR QUE NASCE
- PILAR QUE CONTINUA
- PILAR QUE MORRE
- ELEVAÇÃO = 0 cm
- VIGA INVERTIDA

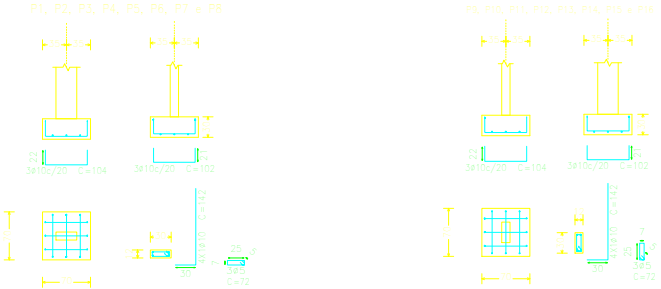

PROJETO ESTRUTURAL

ASSUNTO: LOCAÇÃO E DETALHAMENTO DA FUNDAÇÃO		RESPONSÁVEL TÉCNICO: Arnaldo Morbeck Junior, Engenheiro Civil, CREA - 7543/D-GO	
PROPRIETÁRIO:			
MUNICÍPIO – UF: Novo Progresso - PA	LOCAL		
DESENHO:			
ÁREA AMPLIAÇÃO:	FOLHA: 01/06	ESCALA: Indicadas	DATA: Nov/2022